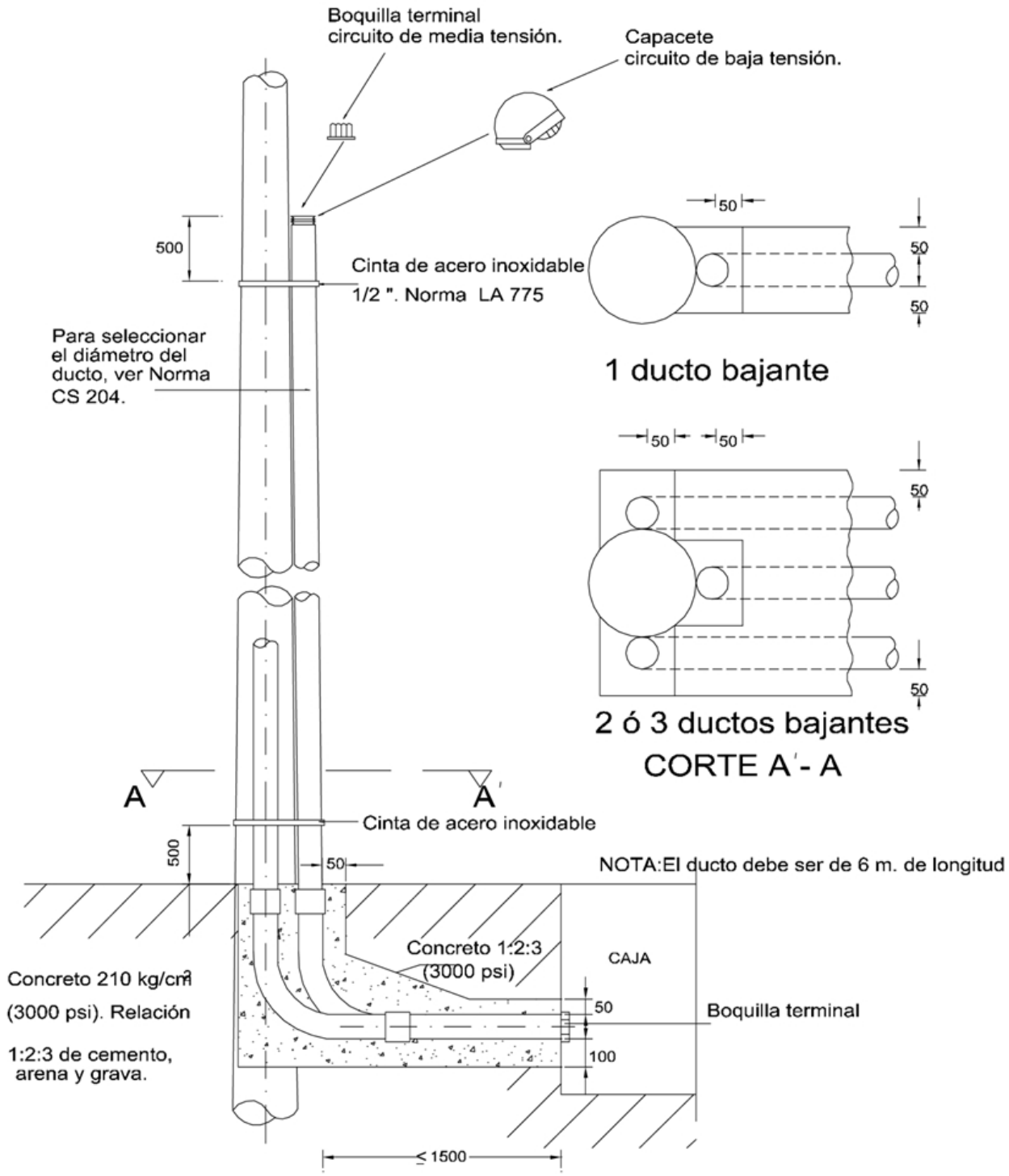

NOTAS:

1. En casos estrictamente necesarios se permite el uso de dos ductos destinados a la red de MT y tres ductos para poste

enel codensa	**DUCTO PARA CAMBIO DE CIRCUITO AÉREO A SUBTERRÁNEO**		
ELABORÓ DISEÑO DE LA RED	**EMISIÓN** 07-12-1988	**ÚLTIMA REVISIÓN** 18-12-2018	**CS 400** Pág. 1 de 1

Estos documentos tienen derechos de autor. PROHIBIDA SU REPRODUCCIÓN TOTAL O PARCIAL SIN LA AUTORIZACIÓN EXPRESA DE ENEL - CODENSA. Artículo 29 del Decreto 460 de 1995.